Ковер нерегулируемый 4056

- Конструкция ковера позволяет осуществлять легкий и быстрый монтаж в любых условиях
- Корпус изкотовлен из высокопрочного ковкого чугуна GGG40 с битумным покрытием или из высокопрочного пластика
- Крепления изготовлены из нерж.стали
- Используется в безколодезных установках
- Для EKN и EKO PLUS

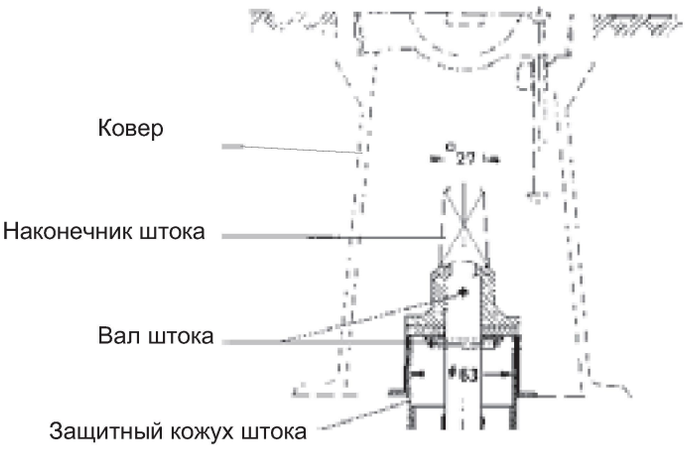

рис.10

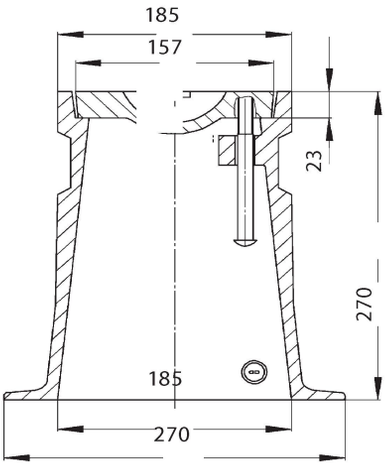

рис.11

Опорная плита для ковера 4056

- Служит основанием для ковера и дополнительным фиксатором для штока
- Изготовлена из высокопрочного пластика
- Малый вес обеспечивает простую установку

Штурвал

- Предназначен для:
  клиновых задвижек DN 40-500
  поворотных затворов DN 100-2400
- Изготовлен из серого чугуна с эпоксидным порошковым покрытием

DN	D	Масса, кг
50	160	1,00
65	190	1,30
80	190	1,70
100	240	2,20
125-150	320	4,20
200	360	6,50
250-350	486	10,00
400	600	21,00
500	800	22,00

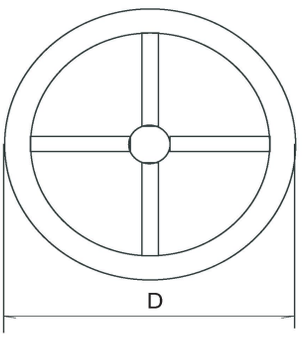

рис.12